ABSolite

Свинцово-кислотные гелевые АКБ
с клапанным регулированием

S/FMJ-2500 (200PzV-2500)

Технические особенности

- Трубчатая пластина и специальный гелевый электролит, которые предотвращают падение активного материала и расслоение кислоты;
- Высокая стабильность и безопасность, миллион батарей находятся в эксплуатации;
- Более высокая теплоемкость и лучший температурный коэффициент диффузии.

Сертификаты

- UL

Преимущества

•Сокращение эксплуатационных затрат;

•Превосходные зарядные и разрядны характеристики;

•Сокращает выброс Co2;

•Проектный срок службы 20 лет

Технические характеристики	
Номинальное напряжение	2 В
Ёмкость	2500 Ач при 10 ч до 1.80 В/эл при 25˚С
Вес	187 кг
Габариты Д*Ш*В /мм	487*212*772 мм
Материал корпуса	ABS/ABS V0 (опционально)
Внутреннее сопротивление полностью заряженной батареи	0.25 мОм при +25˚С
Ток короткого замыкания	9132 А
Саморазряд при 25 °С	Меньше 30% после 180 дней хранения
Диапазоны температур эксплуатации	Разряд: -20˚С ... +50˚С Заряд: -20˚С ... +50˚С Хранение: +5˚С ... +40˚С
Рекомендуемая температура эксплуатации	+20... +25˚С
Рекомендуемый ток заряда	375 А
Напряжение заряда@ 25°С	Плавающий заряд: 2.23 В/эл Выравнивающий заряд: 2.35 В/эл
Клеммы	М10
Зависимость емкости от температуры (C_{10})	105% при +40˚С 74% при 0˚С 50% при -20˚С

Габариты

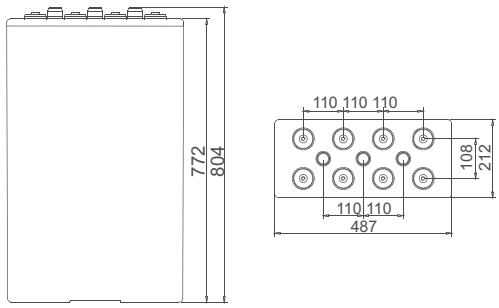

Сферы примерениня

- Системы накопления электроэнергии с циклом глубокого разряда;
- Системы хранения солнечной и ветровой энергии;
- Автономные системы электроснабжения, ИБП;
- Системы электроснабжения с режимом постоянного подзаряда на объектах связи.

Dissolt
Москва, Авиационный переулок, д. 5

ABSolite

Разрядные характеристики:

Разряд постоянным током, А (при 25°С)

В/эл-т	1 ч	2 ч	3 ч	4 ч	5 ч	6 ч	8 ч	10 ч	12 ч	20 ч	100 ч	120 ч
1.80	1165	830	630	508	430	375	290	250	208	130	--	--
1.83	1100	762	603	483	412	360	285	240	200	127.5	--	--
1.85	1040	687	550	455	387	330	270	230	187	225	31	26.5
1.87	1000	650	518	430	362	320	265	225	179	120	29	25
1.90	875	612	490	400	352	310	256	200	170	112.5	27.5	23.5

Разряд постоянной мощностью, Вт/эл-т (при 25°С)

В/эл-т	1 ч	2 ч	3 ч	4 ч	5 ч	6 ч	8 ч	10 ч	12 ч	20 ч	100 ч	120 ч
1.80	2125	1538	1200	966	815	730	570	485	408	255	--	--
1.83	2040	1432	1150	916	790	700	555	470	396	250	--	--
1.85	1955	1300	1050	875	740	645	530	450	365	245	60.5	51.5
1.87	1900	1237	985	830	700	616	515	435	350	235	57	49
1.90	1680	1175	940	775	675	595	490	395	335	220	53.5	46

(Примечание) Приведенные выше данные по характеристикам являются средними значениями, полученными в результате проведения 3 контрольно-тренировочных циклов, и не являются номинальными по умолчанию.

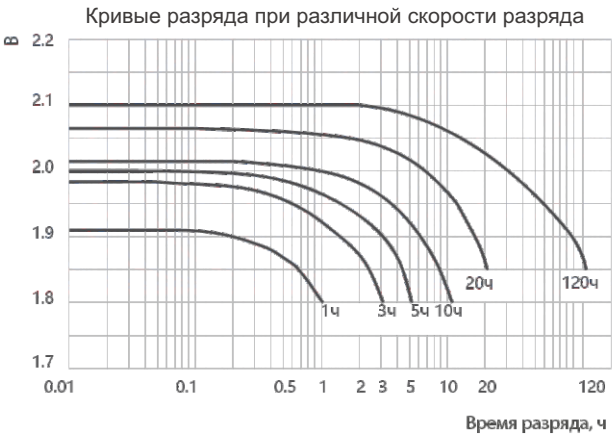

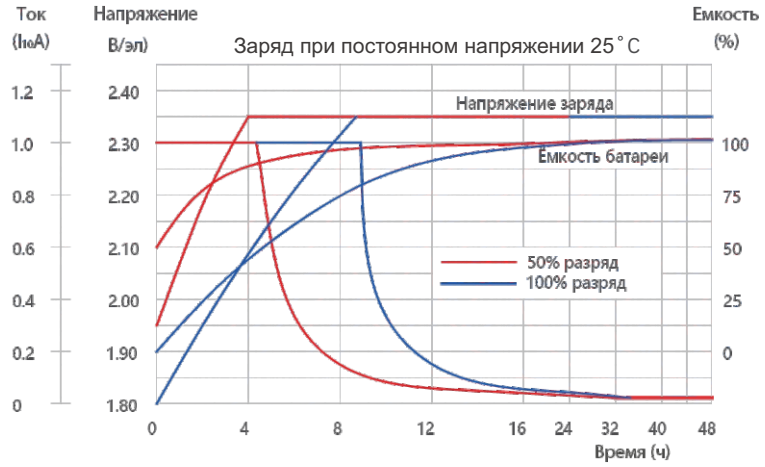

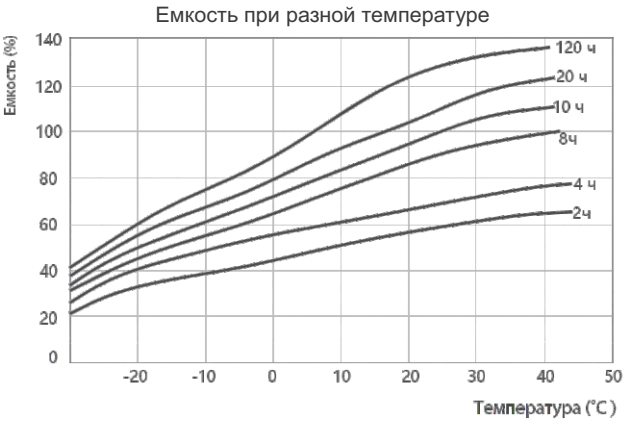

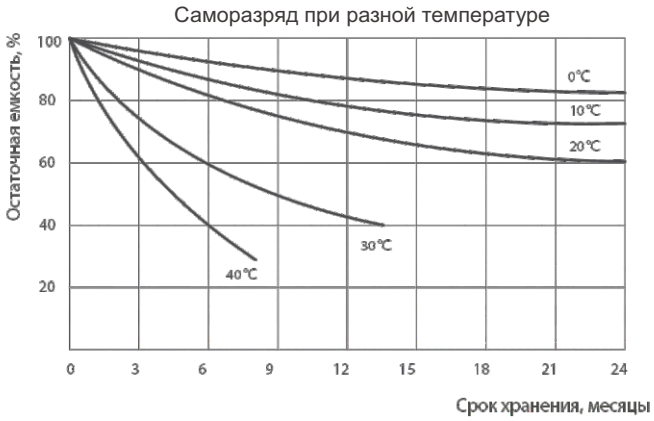

Производитель оставляет за собой право без предварительного уведомления покупателя вносить изменения в конструкцию, комплектацию или технологию изготовления изделия с целью улучшения его свойств.

Перед началом использования внимательно ознакомьтесь с инструкцией по эксплуатации.